МОСКОВСКИЙ ЗАВОД ПНЕВМОАППАРАТ ОСНОВАН В 1940
125130 РОССИЯ, г. Москва, ул. Нарвская, дом 2, стр. 5
Тел./факс +7(495) 602-00-93, 602-00-94, 602-00-96; w w w pnevmoapparat . ru; e-mail: info @ pnevmoapparat . ru

ПНЕВМОКЛАПАН РЕДУКЦИОННЫЙ ТИПА П-РК-50



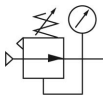

Пневмоклапан редукционный с условным проходом (Ду) 50 мм с ручной настройкой давления на выходе, пружинной нагрузкой, с мембранным чувствительным элементом и стабилизированным дроссельным клапаном предназначены для понижения давления сжатого воздуха и поддержания его на заданном уровне в пневматических приводах различного назначения.

Рабочая среда - сжатый воздух давлением от 0,1 МПа до 1,0 МПа, очищенный не грубее 10 класса загрязненности по ГОСТ 17433.

Климатическое исполнение УХЛ, категория размещения 4 по ГОСТ 15150.

Принцип действия пневмоклапана редукционного основан на автоматическом изменении проходного сечения клапана при изменении давления и расхода на входе и служит для поддержания таким образом постоянного давления на выходе.

При понижении выходного давления по сравнению с давлением настройки мембрана под действием нагрузочной пружины прогибается и отжимает дроссельный клапан, увеличивая проход для воздуха и тем самым расход его и давление, а при повышении выходного давления дроссельный клапан прикрывается.

Дроссельный клапан выполнен разгруженным от действия давления на входе. Подклапанная полость изолирована от входного отверстия и соединена через сверление в дроссельном клапане с выходной полостью. Сбалансированный дроссельный клапан обеспечивает большую точность поддержания давления на выходе.

При повышенном давлении на выходе выше давления настройки, мембранный узел перемещается вверх, и дроссельный клапан закрывается. В результате сжатый воздух (избыточное давление) через сверление в клапане сброса и через специальное отверстие сбрасывается в атмосферу, давление на выходе пневмоклапана снижается до величины, определяемой настройкой нагрузочной пружины.

Рукоятка регулятора давления легко фиксируется в нужном положении путем нажатия.

Пневмоклапаны могут быть установлены в любом пространственном положении.

СТРУКТУРНАЯ СХЕМА ОБОЗНАЧЕНИЯ

П - РК - 50

Условный проход, 50 мм.

ГАБАРИТНЫЕ И ПРИСОЕДИНИТЕЛЬНЫЕ РАЗМЕРЫ

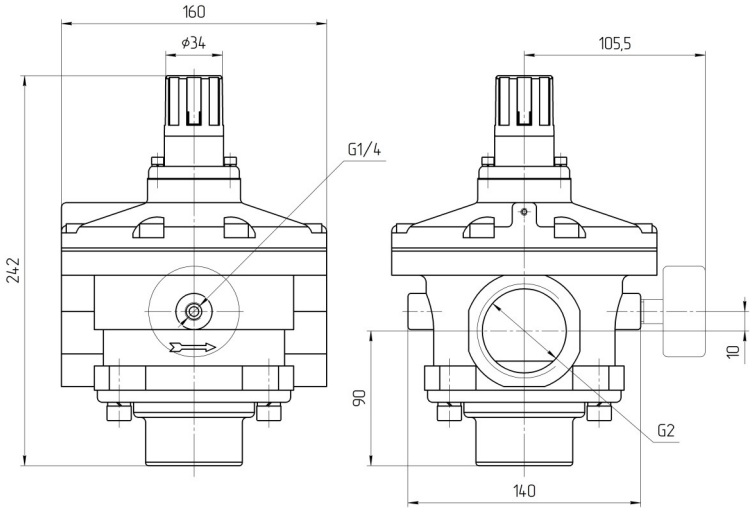

ТЕХНИЧЕСКАЯ ХАРАКТЕРИСТИКА

Параметры	Нормы для типоразмеров
	П-РК-50
1. Условный проход, мм	50
2. Присоединение пневмолиний, дюйм	G2
3. Максимальное рабочее давление, МПа	1,0
4. Максимальное давление на входе, МПа	1,5
5. Номинальный расход воздуха при давлении на выходе 0,5 МПа, $м^3$/мин, не менее	22
6. Диапазон настройки давления на выходе, МПа	0,05 - 0,85
7. Масса, кг, не более	3,1

МОСКОВСКИЙ ЗАВОД ПНЕВМОАППАРАТ ОСНОВАН В 1940
125130 РОССИЯ, г. Москва, ул. Нарвская, дом 2, стр. 5
Тел./факс +7(495) 602-00-93, 602-00-94, 602-00-96; w w w pnevmoapparat . ru; e-mail: info @ pnevmoapparat . ru

СОПУТСТВУЮЩИЕ ТОВАРЫ ДЛЯ ПНЕВМОКЛАПАНА РЕДУКЦИОННОГО П-РК-50

ПНЕВМОТРУБКИ НА ОСНОВЕ ПОЛИУРЕТАНА И ПОЛИАМИДА

Трубка на основе Полиуретана (ПУ).

Рекомендуемый рабочий диапазон температур: -40°С…+70°С. Трубки на основе полиуретана имеют хорошую стойкость к механическим воздействиям (перегибы, сдавливание, скручивание) и быстро восстанавливают свою первоначальную форму после снятия воздействия. Полиуретан имеет высокую гибкость при низких температурах, не подвержен гидролизу и имеет великолепную стойкость к воздействию озона, масел, топлив и микроорганизмов.

Трубка на основе Полиамида (ПА).

Рекомендуемый рабочий диапазон температур: -20°С…+60°С. Трубки на основе полиамида имеют высокую прочность при обычных и повышенных температурах, а также стойкость к воздействию озона, масел и топлива и солнечной радиации, особенно при низких температурах..

При монтаже и эксплуатации необходимо строго соблюдать допустимый радиус изгиба трубки.



Шифр при заказе	Наружный диаметр, мм	Внутренний диаметр, мм	Макс. рабочее давление, кгс/см^2 (при +20°С)	Мин. радиус изгиба, мм
ПУ-4х2,5	4	2,5	10,0	15
ПУ-6х4	6	4,0		18
ПУ-8х6	8	6,0	7,0	35
ПУ-10х8	10	8,0	5,5	45
ПУ-12х10	12	9,0	6,0	50



Шифр при заказе	Наружный диаметр, мм	Внутренний диаметр, мм	Макс. рабочее давление, кгс/см^2 (при +23°С)	Мин. радиус изгиба, мм
ПА-4х2,5	4	2,5	32	20
ПА-6х4	6	4,0	26	30
ПА-8х6	8	6,0	20	40
ПА-10х8	10	8,0	15	60
ПА-12х10	12	10,0	12	85
ПА-14х11	14	11,0	16	
ПА-15х12,5	15	12,5	12	100

МАНОМЕТР МС-1МПА G1/4





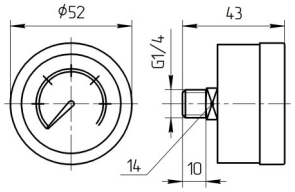

Диапазон измерения, МПа	Класс точности
1,0	2,5

КОЛПАЧОК РЕГУЛИРОВОЧНЫЙ КР-РК-40

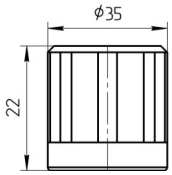



МЕМБРАННЫЙ УЗЕЛ М-РК-50



