МОСКОВСКИЙ ЗАВОД ПНЕВМОАППАРАТ ОСНОВАН В 1940
125130 РОССИЯ, г. Москва, ул. Нарвская, дом 2, стр. 5
Тел./факс +7(495) 602-00-93, 602-00-94, 602-00-96; w w w pnevmoapparat . ru; e-mail: info @ pnevmoapparat . ru

ПНЕВМОРАСПРЕДЕЛИТЕЛИ 3/2
С ЭЛЕКТРОПНЕВМАТИЧЕСКИМ УПРАВЛЕНИЕМ ТИПА П-Р13Э-...
ТУ 2-053-1426-79

Распределители 3-хлинейные с условным проходом (Ду) 12,16,20,25,32,40 мм, двухпозиционные, с электропневматическим односторонним управлением и пружинным возвратом в исходное положение предназначены для изменения направления потока сжатого воздуха в приводах различного назначения.

Конструкции распределительного устройства: клапанного типа.

Присоединение:

- стыковое с плитой и нижним расположением отверстий;
- резьбовое К3/8", К1/2", К3/4", К1", К1¼", К1½", с плитой и боковым (трубы в стороны) расположением отверстий.

Рабочая среда - сжатый воздух, очищенный не грубее 10 класса загрязненности по ГОСТ 17433 содержащий распыленное масло вязкостью от 10 до 35 мм^2/с (сСт) при температуре 50°С.

Климатическое исполнение УХЛ и О, категория размещения 4 по ГОСТ 15150.

Виброустойчивость и вибропрочность соответствуют I степени жесткости по ГОСТ 28988.

В качестве распределительного органа используется клапанный узел с эластичными уплотнениями, который размещен в корпусе и удерживается в исходном положении пружиной.

В монтажной плите выполнены каналы: (2) - выходной, (3) - атмосферный, (1) - питания, с резьбовыми отверстиями для подсоединения внешних пневмолиний (резьбовое присоединение).

Цифры, заключенные в скобках, соответствуют маркировке отверстий на изделие и нумерации каналов на условном графическом обозначении.

Распределители изготавливаются нормально закрытого исполнения (НЗ), но могут быть использованы как и нормально - открытые (НО).

На корпусе распределителя закреплен 3-хлинейный пневмораспределитель с эл. магнитным управлением ПЭК3-2,5-21 (клапан пилот), который присоединяется к сети через эл. контактный разъем.

Клапан пилот имеет устройство для ручного дублирования электрического сигнала.

Степень защиты - IP65 по ГОСТ 14254.

При подаче эл. сигнала срабатывает клапан пилот, при этом выходной канал (2) соединяется с каналом питания, а атмосферный канал отсекается.

После снятия сигнала клапанный узел возвращается в исходное положение.

При использовании распределителя по схеме НО исполнения, назначение отверстий (1) и (3) меняются. При этом необходимо переходную плиту, совместно с клапаном пилотом, развернуть на 180°.

Пневмораспределители могут быть установлены в любом пространственном положении.

При монтаже распределитель крепится четырьмя винтами. Перед монтажом необходимо:

- отсоединить корпус от плиты;
- закрепить плиту на изделии винтами;
- установить корпус на плиту и закрепить его.

Распределители стыкового исполнения для при-соединения к пневмосистеме устанавливают с помощью четырех винтов на специальную плиту с выполненными в ней рабочими каналами. Уплотнение рабочих каналов обеспечивается резиновыми кольцами (входят в комплект поставки), которые установлены в цековках основания распределителя.

УСЛОВНОЕ ГРАФИЧЕСКОЕ ОБОЗНАЧЕНИЕ

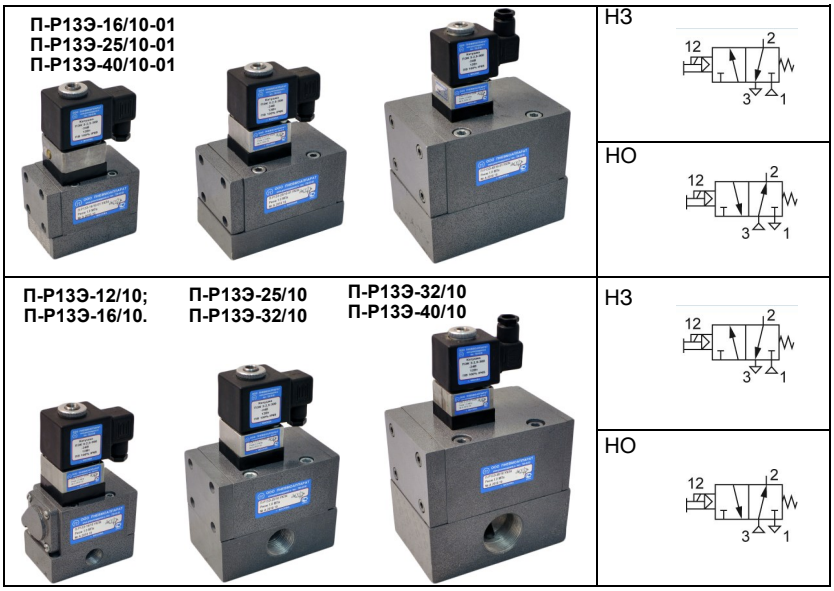

СТРУКТУРНАЯ СХЕМА ОБОЗНАЧЕНИЯ

П-Р13Э XX/10 - X - XXX 4

- XX — Вид управления: Э - электропневматическое, с ручным дублированием.
- 10 — Условный проход (12;16;20;25;32;40), мм.
- X — Присоединение пневмолиний: 01 - стыковое, с плитой - трубы вниз; без индекса: -резьбовое, с плитой для трубного монтажа - трубы в стороны.
- XXX — Климатическое исполнение по ГОСТ 15150 (УХЛ; 0).
- 4 — Категория размещения по ГОСТ 15150.

ТЕХНИЧЕСКАЯ ХАРАКТЕРИСТИКА

Параметры	Нормы для типоразмеров П-Р13Э-								
	12/10	16/10	20/10	25/10	32/10	40/10	16/10 -01	25/10 -01	40/10 -01
1.Условный проход, мм	12	16	20	25	32	40	16	25	40
2.Присоединение пневмолиний	3/8"	1/2"	3/4"	1"	1¼"	1½"	стыковое		
3.Номинальное давление, МПа	1,0								
4.Минимальное давление, МПа	0,22								
5.Пропускная способность, Kv*,м³/ч, не менее	3,70		9,30		15,00		3,70	9,30	15,00
6.Макс. число срабатываний, в минуту	350				150		350		150
7.Время включения, с, не более	0,04		0,05		0,09		0,04	0,05	0,09
8.Время выключения, с, не более	0,06		0,07		0,13		0,06	0,07	0,13
9.Номинальное напряжение питания, В: - постоянного тока	12; 24; 48; 110								
- переменного тока частотой 50 Гц	12; 24; 36; 48; 110; 220; 380								
10.Номин. потреб. мощность, не более - постоянного тока, Вт	20								
-переменного тока частотой 50 Гц, ВА	28								
11.Масса, кг, не более	2,19		4,18		8,78		2,15	4,08	8,28

* Kv определяется по ГОСТ 14691

Примечание. 1. При заказе указать напряжение и род тока в соответствии с п. 9 таблицы «ТЕХНИЧЕСКАЯ ХАРАКТЕРИСТИКА».

2. Для снижения уровня шума при сбросе сжатого воздуха в атмосферу рекомендуется установить в соответствующий канал пневмоглушитель типа 2113.

ГАБАРИТНЫЕ И ПРИСОЕДИНИТЕЛЬНЫЕ РАЗМЕРЫ

Пневмораспределители резьбового присоединения
П-Р13Э-12/10; П-Р13Э-16/10; П-Р13Э-20/10; П-Р13Э-25/10; П-Р13Э-32/10;П-Р13Э-40/10

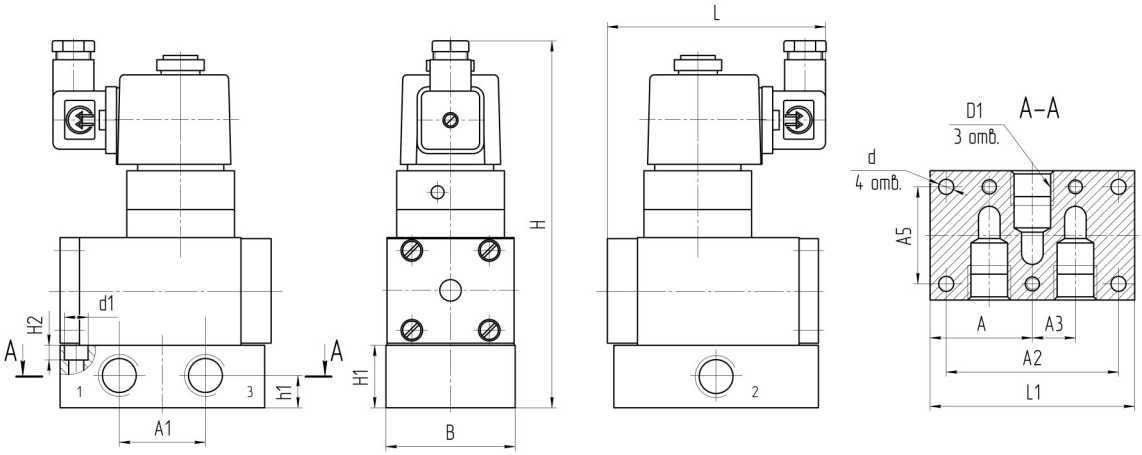

Для снижения уровня шума при сбросе воздуха в атмосферу рекомендуется установить в канал (3) пневмоглушитель типа 2113.

Обозначение	Размеры, мм														
	D1	A	A1	A2	A3	A5	L	L1	H	H1	H2	h1	d	d1	B
П-Р13Э-12/10	К3/8”	47,5	40	80	20	45	106	95	172	29	6,8	15	7	11	60
П-Р13Э-16/10	К1/2”														
П-Р13Э-20/10	К3/4”	65	60	110	30	62	116	130	201	48	8	26	9	15	80
П-Р13Э-25/10	К1”														
П-Р13Э-32/10	К1¼”	81	80	142	40	86	127	163	241	68	11	36	11	18	110
П-Р13Э-40/10	К1½”														

Пневмораспределители стыкового присоединения
П-Р13Э-16/10-01; П-Р1Э-25/10-01; П-Р13Э-40/10-01

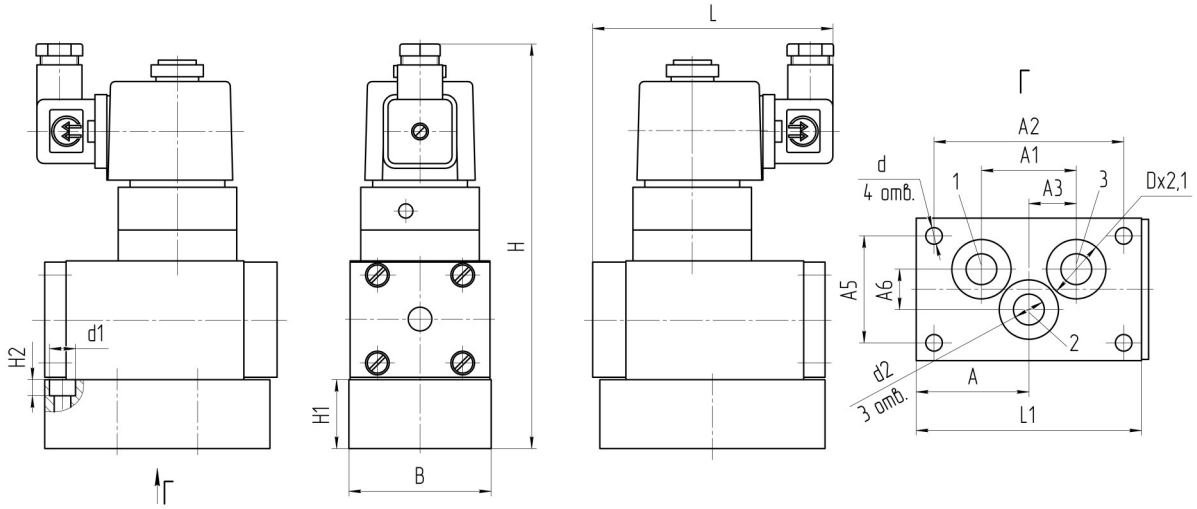

Для снижения уровня шума при сбросе сжатого воздуха в атмосферу рекомендуется установить в соответствующие каналы пневмоглушители типа 2113.

Обозначение	Размеры, мм																
	A	A1	A2	A3	A5	A6	L	L1	H	H1	H2	h2	D	d	d1	d2	B
П-Р13Э-16/10-01	47,5	40	80	20	45	17	106	95	168	25	6,8	24	25	7	11	16	60
П-Р13Э-25/10-01	65	60	110	30	62	20	116	130	183	30	8	33	35	9	15	25	80
П-Р13Э-40/10-01	81	80	142	40	86	44	127	163	228	55	11	45	50	11	18	40	110

Пример записи при заказе распределителя с электропневматическим управлением, резьбового способа присоединения пневмолиний с условным проходом 25 мм, напряжением 24В постоянного тока, климатического исполнения УХЛ, категории размещения 4:

ПНЕВМОРАСПРЕДЕЛИТЕЛЬ
П-Р13Э-25/10 УХЛ 4 (24В,пост.)