МОСКОВСКИЙ ЗАВОД ОСНОВАН В 1940
ПНЕВМОАППАРАТ
125130 РОССИЯ, г. Москва, ул. Нарвская, дом 2, стр. 5
Тел./факс +7(495) 602-00-93, 602-00-94, 602-00-96; w w w pnevmoapparat . ru; e-mail: info @ pnevmoapparat . ru

ПНЕВМОРАСПРЕДЕЛИТЕЛИ 5/2; 5/3
С ЭЛЕКТРОПНЕВМАТИЧЕСКИМ УПРАВЛЕНИЕМ ТИПА 5РМ-6-231(-232;-233;-331;-332)-0 В СБОРЕ С СООТВЕТСТВУЮЩЕЙ МОНТАЖНОЙ ПЛИТОЙ ТИПА 5РМ-6-…-1; 5РМ-6-…-2; 5РМ-6-…-4

Распределители 5-и линейные с условным проходом (Ду) 6 мм предназначены для изменения направления потоков сжатого воздуха в пневматических приводах различного назначения.

Присоединение:

- резьбовое, с плитой:
- с боковым (трубы в стороны) расположением отверстий;
- с нижним (трубы вниз) расположением отверстий;
- для батарейного монтажа (трубы вниз) расположением отверстий.

Рабочая среда - сжатый воздух, очищенный не грубее 10 класса загрязненности по ГОСТ 17433 содержащий распыленное масло вязкостью от 10 до 35 мм^2/с (сСт) при температуре 50°С.

Распределители имеют один (для одностороннего) или два (для двухстороннего управления) трехлинейный пневмораспределитель с электромагнитным управлением РЭМ 3-1,6-1 (клапан пилот), который присоединяется к сети через электроконтактный разъем.

Степень защиты - IP 65 по ГОСТ 14254.

Клапан пилот имеет устройство для ручного дублирования электрического сигнала.

В распределителях с **односторонним управлением** в исходном положении золотник удерживается давлением сжатого воздуха (231), или пружиной (233). При этом канал питания (1) сообщается с выходным каналом (2), канал (4) - с атмосферным каналом (5), а канал (3) - отсечен золотником.

При подаче управляющего сигнала срабатывает клапан пилот. При этом канал питания (1) сообщается с выходным каналом - (4), а канал (2) - с атмосферным (3), а канал (5) отсекается. При снятии сигнала, золотник возвращается в исх. положение.

В распределителях с **двухсторонним управлением** золотник перемещается из одного положения в другое при переменной подаче управляющих сигналов на соответствующий клапан пилот.

При снятии управляющего сигнала, золотник сохраняет свое положение и запоминает последнюю команду только при горизонтальном расположении.

В трехпозиционных распределителях функциональная схема исходного положения:

- в средней позиции золотника все линии перекрыты (схема 331);
- в средней позиции золотника обе полости потребителя сообщены с атмосферой (схема 332).

Золотник перемещается из одного крайнего положения в другое при переменной подаче управляющих сигналов на соответствующий клапан пилот.

При снятии управляющего сигнала золотник возвращается в исходное (среднее) положение при помощи пружины.

Три положения золотника обеспечивают сообщение выходных каналов (2) и (4) с каналом питания (1) или атмосферными каналами (3) и (5) в соответствии с условным графическим обозначением распределителя.

УСЛОВНОЕ ГРАФИЧЕСКОЕ ОБОЗНАЧЕНИЕ

5РМ-6-231-0; 	5РМ-6-231-1; 5РМ-6-231-2; 5РМ-6-231-4	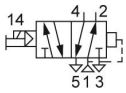
5РМ-6-233-0; 	5РМ-6-233-1; 5РМ-6-233-2 5РМ-6-233-4	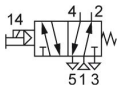
5РМ-6-232-0 	5РМ-6-232-1; 5РМ-6-232-2; 5РМ-6-232-4	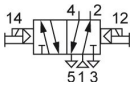
5РМ-6-331-0; 5РМ-6-332-0 	5РМ-6-331-1; 5РМ-6-331-2; 5РМ-6-331-4	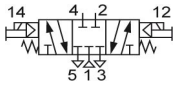
	5РМ-6-332-1; 5РМ-6-332-2; 5РМ-6-332-4	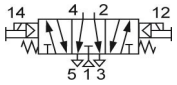

СТРУКТУРНАЯ СХЕМА ОБОЗНАЧЕНИЯ

5РМ - 6 - Х 3 Х - Х ХХХ 4

- Число линий.
- Условный проход, мм.
- Число позиций:
  2 - двухпозиционный;
  3 - трехпозиционный.
- Категория размещения по ГОСТ 15150.
- Климатическое исполнение по ГОСТ 15150 (УХЛ, О).
- Вид управления:
  3 - электропневматическое, с ручным дублированием.
- Присоединение пневмолиний:
  1 - резьбовое, с плитой для трубного монтажа, трубы - в стороны;
  2 - резьбовое, с плитой для батарейного монтажа - трубы вниз;
  4 - резьбовое, с плитой для трубного монтажа - трубы вниз.
- Способ управления двухпозиционных распределителей:
  1 - одностороннее, с пневматическим возвратом;
  2 - двухстороннее;
  3 - одностороннее, с пружинным возвратом.

  Схема соединения пневмолиний в средней позиции золотника трехпозиционных распределителей и пружинный возврат в среднюю позицию:
  1 - все линии перекрыты;
  2 - обе полости потребителя сообщены с атмосферой.

ГАБАРИТНЫЕ И ПРИСОЕДИНИТЕЛЬНЫЕ РАЗМЕРЫ

Пневмораспределитель 5РМ-6-231-1

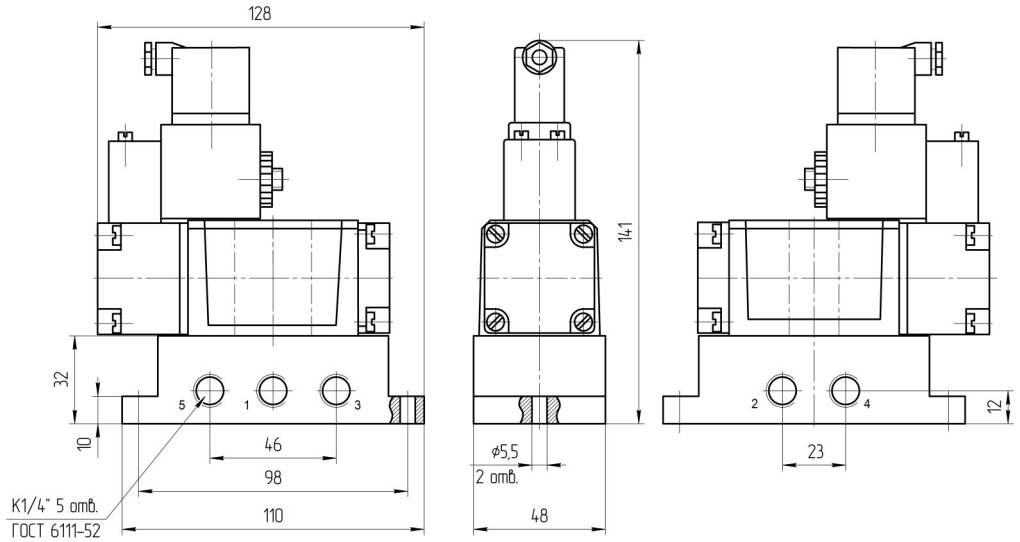

Для снижения уровня шума при сбросе сжатого воздуха в атмосферу рекомендуется установить в каналы (3) и (5) пневмоглушители типа 2113-06.

Пневмораспределитель 5РМ-6-231-2

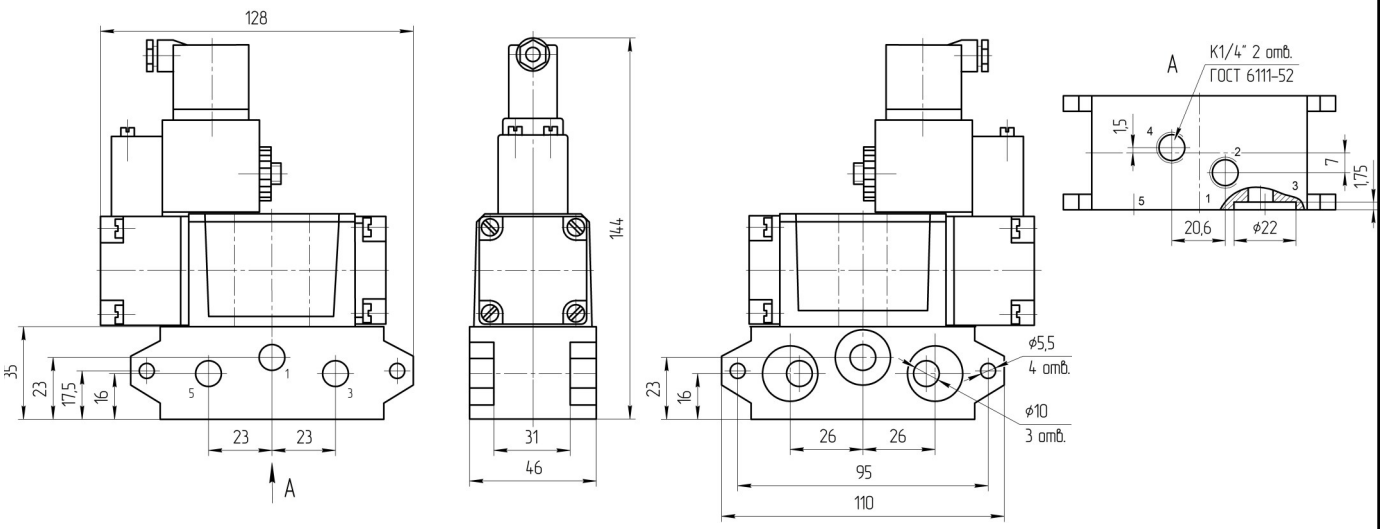

Эксплуатация возможна только с комплектом концевых плит для подвода сжатого воздуха, размеры которых см. на листе «Плиты монтажные для пневмораспределителтелей 5/2 и 5/3 (5РМ-6-…-0)».
Для снижения уровня шума при сбросе сжатого воздуха в атмосферу рекомендуется установить в каналы (3) и (5) пневмоглушители типа 2113-10.

Пневмораспределитель 5РМ-6-231-4

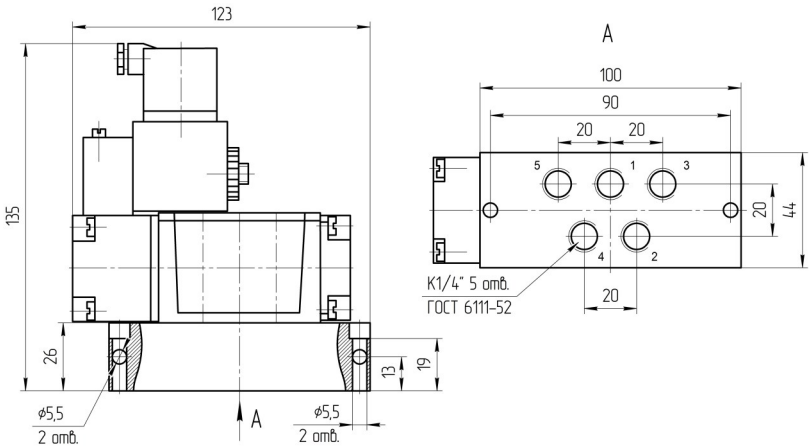

Для снижения уровня шума при сбросе сжатого воздуха в атмосферу рекомендуется установить в каналы (3) и (5) пневмоглушители типа 2113-06.

Пример записи при заказе распределителя пятилинейного двухпозиционного с условным проходом 6 мм, электропневматическим односторонним управлением и пневматическим возвратом, с плитой для трубного монтажа трубы вниз, напряжением 220В переменного тока, климатического исполнения УХЛ, категория размещения 4:

ПНЕВМОРАСПРЕДЕЛИТЕЛЬ 5РМ-6-231-4 УХЛ 4 (220В, 50ГЦ)

ГАБАРИТНЫЕ И ПРИСОЕДИНИТЕЛЬНЫЕ РАЗМЕРЫ

Пневмораспределитель 5РМ-6-233-1

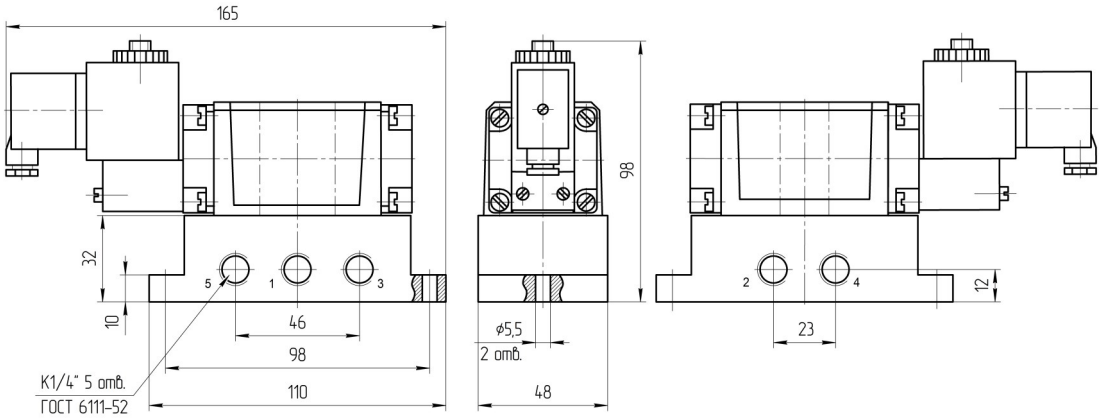

Для снижения уровня шума при сбросе сжатого воздуха в атмосферу рекомендуется установить в каналы (3) и (5) пневмоглушители типа 2113-06.

Пневмораспределитель 5РМ-6-233-2

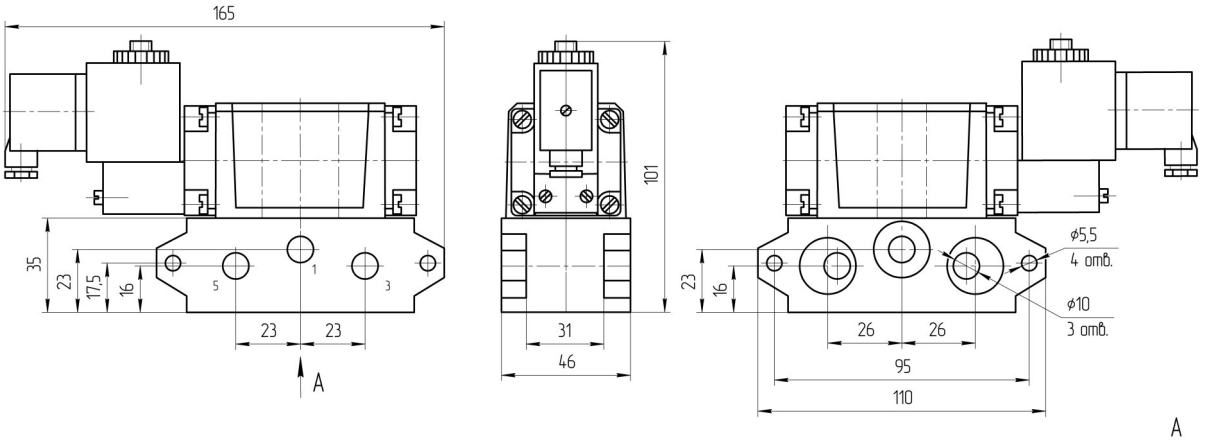

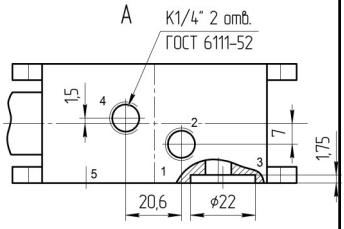

Эксплуатация возможна только с комплектом концевых плит для подвода сжатого воздуха, размеры которых см. на листе «Плиты монтажные для пневмораспределителтелей 5/2 и 5/3 (5РМ-6-...-0)».
Для снижения уровня шума при сбросе сжатого воздуха в атмосферу рекомендуется установить в каналы (3) и (5) пневмоглушители типа 2113-10.

Пневмораспределитель 5РМ-6-233-4

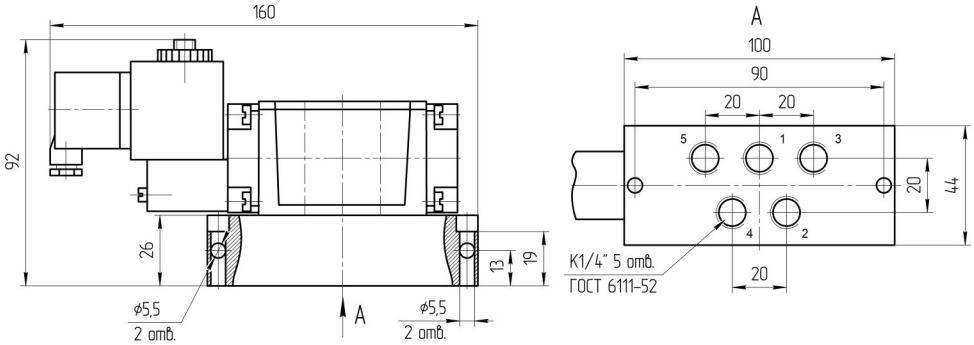

Для снижения уровня шума при сбросе сжатого воздуха в атмосферу рекомендуется установить в каналы (3) и (5) пневмоглушители типа 2113-06.

Пример записи при заказе распределителя пятилинейного двухпозиционного с условным проходом 6 мм, электропневматическим односторонним управлением и пружиннымм возвратом, с плитой для трубного монтажа трубы вниз, напряжением 220В переменного тока, климатического исполнения УХЛ, категория размещения 4:

ПНЕВМОРАСПРЕДЕЛИТЕЛЬ 5РМ-6-233-4 УХЛ 4 (220В, 50ГЦ)

ОСНОВАН В 1940
МОСКОВСКИЙ ЗАВОД
ПНЕВМОАППАРАТ

ГАБАРИТНЫЕ И ПРИСОЕДИНИТЕЛЬНЫЕ РАЗМЕРЫ

Пневмораспределитель 5РМ-6-232-1

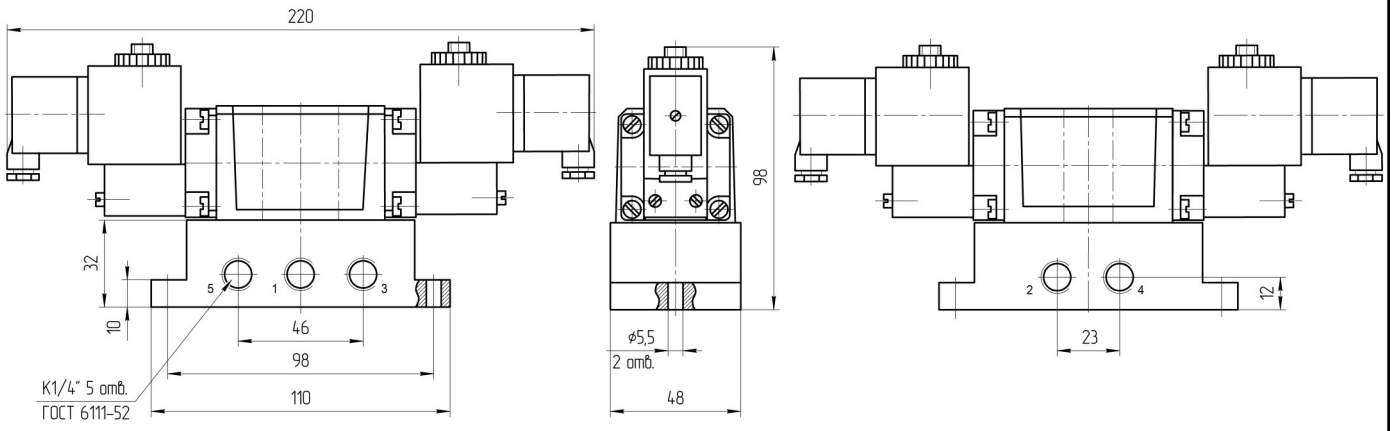

Для снижения уровня шума при сбросе сжатого воздуха в атмосферу рекомендуется установить в каналы (3) и (5) пневмоглушители типа 2113-06.

Пневмораспределитель 5РМ-6-232-2

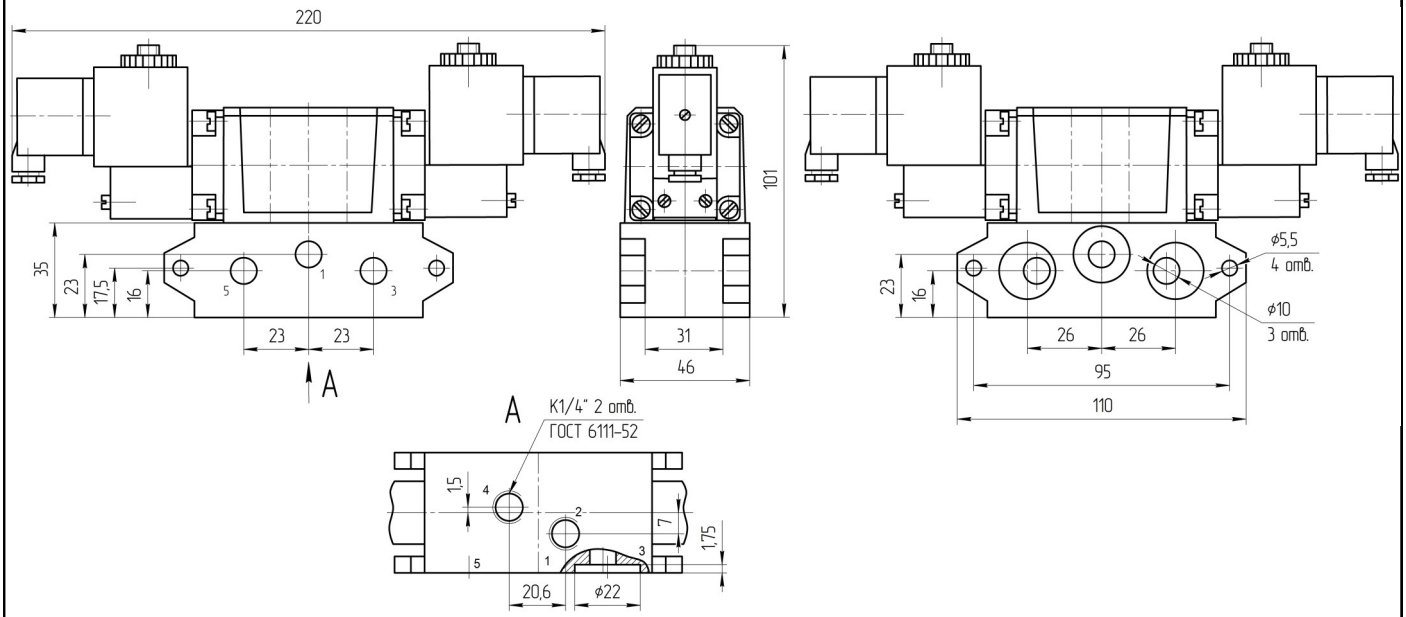

Эксплуатация возможна только с комплектом концевых плит для подвода сжатого воздуха, размеры которых см. на листе «Плиты монтажные для пневмораспределителтелей 5/2 и 5/3 (5РМ-6-…-0)».

Для снижения уровня шума при сбросе сжатого воздуха в атмосферу рекомендуется установить в каналы (3) и (5) пневмоглушители типа 2113-10.

Пневмораспределитель 5РМ-6-232-4

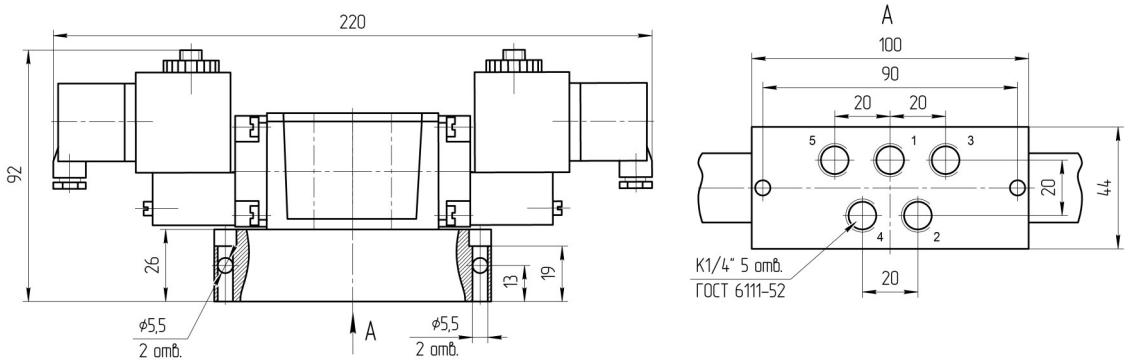

Для снижения уровня шума при сбросе сжатого воздуха в атмосферу рекомендуется установить в каналы (3) и (5) пневмоглушители типа 2113-06.

Пример записи при заказе распределителя пятилинейного двухпозиционного с условным проходом 6 мм, электропневматическим двухсторонним управлением, с плитой для трубного монтажа трубы вниз, напряжением 220В переменного тока, климатического исполнения УХЛ, категория размещения 4:

ПНЕВМОРАСПРЕДЕЛИТЕЛЬ 5РМ-6-232-4 УХЛ 4 (220В, 50ГЦ)

ГАБАРИТНЫЕ И ПРИСОЕДИНИТЕЛЬНЫЕ РАЗМЕРЫ

Пневмораспределители 5РМ-6-331-1; 5РМ-6-332-1

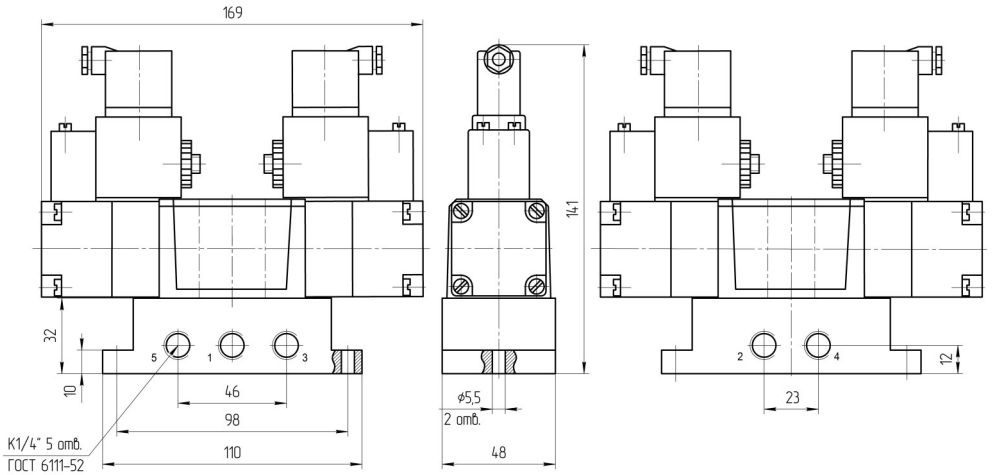

Для снижения уровня шума при сбросе сжатого воздуха в атмосферу рекомендуется установить в каналы (3) и (5) пневмоглушители типа 2113-06.

Пневмораспределители 5РМ-6-331-2; 5РМ-6-332-2

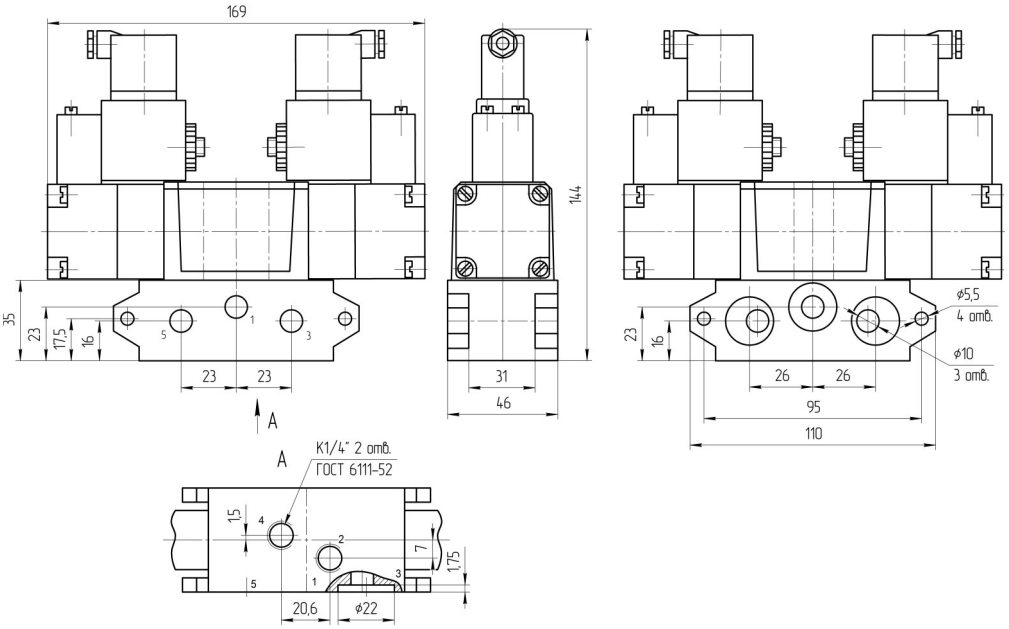

Эксплуатация возможна только с комплектом концевых плит для подвода сжатого воздуха, размеры которых см. на листе «Плиты монтажные для пневмораспределителтелей 5/2 и 5/3 (5РМ-6-…-0)».

Для снижения уровня шума при сбросе сжатого воздуха в атмосферу рекомендуется установить в каналы (3) и (5) пневмоглушители типа 2113-10.

Пневмораспределители 5РМ-6-331-4; 5РМ-6-332-4

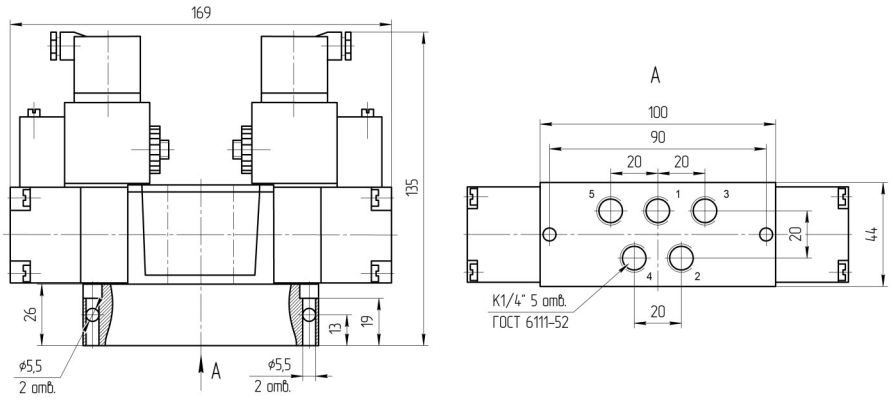

Для снижения уровня шума при сбросе сжатого воздуха в атмосферу рекомендуется установить в каналы (3) и (5) пневмоглушители типа 2113-06.

Пример записи при заказе распределителя пятилинейного трехпозиционного с условным проходом 6 мм, электропневматическим управлением и пружинным возвратом, в исходном положении все линии перекрыты, с плитой для трубного монтажа трубы вниз, напряжением 110В переменного тока, климатического исполнения УХЛ, категория размещения 4:

ПНЕВМОРАСПРЕДЕЛИТЕЛЬ 5РМ-6-331-4 УХЛ 4 (110В, 50Г

КОНЦЕВЫЕ ПЛИТЫ ДЛЯ БАТАРЕЙНОГО МОНТАЖА ПНЕВМОРАСПРЕДЕЛИТЕЛЕЙ ТИПА 5РМ-6-…-2

Батарейный монтаж позволяет получить блок пневмораспределителей с общим каналом для подвода магистрального давления (1) и двумя общими каналами для линии выхлопа (3) и (5)



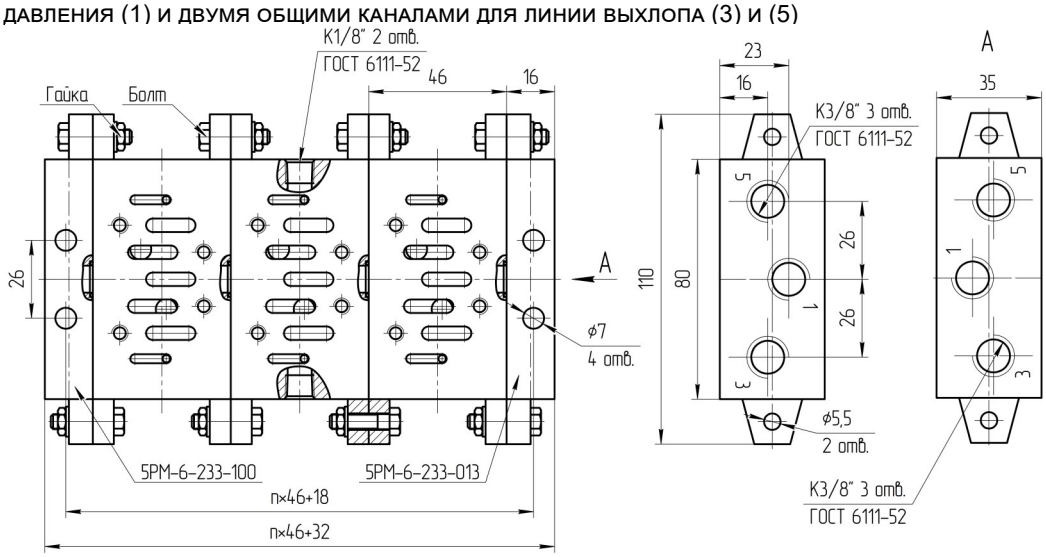

n - количество распределителей

КОНЦЕВАЯ ПЛИТА ДЛЯ БАТАРЕЙНОГО МОНТАЖА ТИПА 5РМ-6-233-013



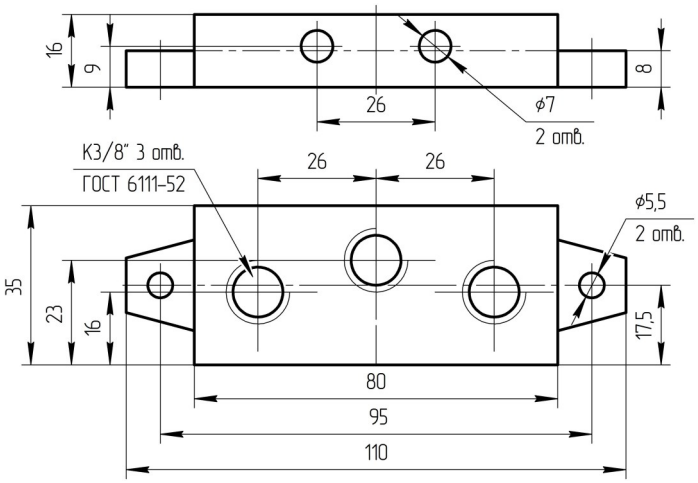

КОНЦЕВАЯ ПЛИТА ДЛЯ БАТАРЕЙНОГО МОНТАЖА ТИПА 5РМ-6-233-100 (С УПЛОТНИТЕЛЬНЫМИ КОЛЬЦАМИ)



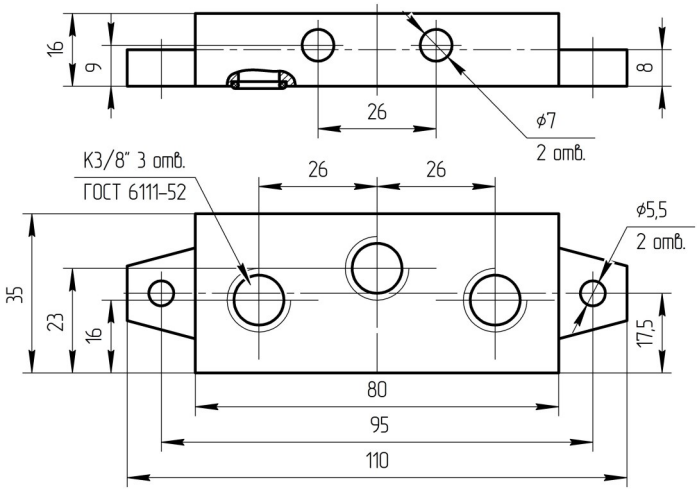

Поставляется в комплекте с тремя уплотнительными кольцами и двумя болтами с гайками