МОСКОВСКИЙ ЗАВОД ПНЕВМОАППАРАТ
ОСНОВАН В 1940
125130 РОССИЯ, г. Москва, ул. Нарвская, дом 2, стр. 5
Тел./факс +7(495) 602-00-93, 602-00-94, 602-00-96; w w w pnevmoapparat . ru; e-mail: info @ pnevmoapparat . ru

БЛОКИ КОНДИЦИОНИРОВАНИЯ ТИПА БКВ1(2)

ТУ 4151-006-00221287-98

Блоки кондиционирования со встроенным манометром, с условным проходом (Ду) 6; 10; 16; 25 мм предназначены для подготовки воздуха в пневмоприводах и системах промышленного оборудования различного назначения.

Присоединение: резьбовые отверстия с трубной цилиндрической резьбой в корпусе фильтра.

Рабочая среда - сжатый воздух давлением от 0,1 до 1,0 МПа очищенном не грубее 12 класса по ГОСТ 17433.

Климатическое исполнение УХЛ и О категория размещения 4 по ГОСТ 15150.

Блок кондиционирования содержит блок подготовки воздуха типа П-ФРКВ, маслораспылитель типа П-М с проставкой между ними, аварийного клапана и крепежного кронштейна. Аварийный клапан позволяет перекрыть подачу сжатого воздуха в систему.

Из пневмосети воздух подводится к отверстию «ВХ» аварийного клапана или блока подготовки воздуха П-ФРКВ, который состоит из фильтра-влагоотделителя, выполненного в общем корпусе с пневмоклапаном редукционным.

Рукоятка регулятора давления легко фиксируется в нужном положении путем нажатия.

В нижней части стакана блока подготовки воздуха расположено полуавтоматическое устройство для сброса конденсата, открываемое в ручную или автоматически при отсутствии давления.

По отдельному заказу возможно изготовление блоков с автоматическим отводом конденсата (-АО) и абсолютной тонкостью фильтрации 5 мкм (-5).

Дроссель маслораспылителя позволяет настраивать требуемую подачу смазочного материала в пределах заданного диапазона.

Маслораспылитель следует заправлять через резьбовое отверстие, закрываемое пробкой, минеральным маслом, вязкостью не более 35мм^2/с при температуре 50°С, очищенном не грубее 14 класса чистоты по ГОСТ 17216, при отсутствии давления.

В кожухах, защищающих прозрачные стаканы блока, имеются прорези, которые позволяют следить за уровнем накопившихся загрязнений или смазочного материала.

Блоки должны устанавливаться в местах, удобных для осмотра, обслуживания и контроля, в вертикальном положении (отклонение не более 5º), непосредственно на трубопроводе или с использованием кронштейна. При монтаже блоков кондиционирования, стрелка на их корпусе должна совпадать с направлением движения воздушного потока.

Уровень смазочного материала должен контролироваться визуально и находиться между красными рисками.

Пример записи при заказе блока кондиционирования со встроенным манометром, с аварийным клапаном на входе, с условным проходом 10 мм, присоединительной резьбой G 3/8”, климатического исполнения УХЛ, категории размещения 4:

БЛОК КОНДИЦИОНИРОВАНИЯ
БКВ1-10 УХЛ 4

СТРУКТУРНАЯ СХЕМА ОБОЗНАЧЕНИЯ

БКВ-X-XX-5-АО XXX 4

- X — Комплектации аварийным клапаном:
  1 - на входе блока;
  2 - на выходе блока.
- XX — Условный проход (6;10;16;25), мм.
- 5 — Абсолютная тонкость фильтрации:
  5 - 5 мкм;
  без обозначения - 25 мкм.
- АО — Отвод конденсата:
  АО - автоматический;
  без обозначения - полуавтоматический с возможностью ручного.
- XXX — Категория размещения по ГОСТ 15150.
- 4 — Климатическое исполнение по ГОСТ 15150 (УХЛ; 0).

УСЛОВНОЕ ГРАФИЧЕСКОЕ ОБОЗНАЧЕНИЕ

БК1

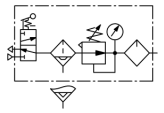

БК2

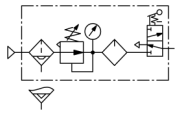

ТЕХНИЧЕСКАЯ ХАРАКТЕРИСТИКА

Параметры	Нормы для типоразмеров БКВ1(2) -			
1.Условный проход, мм	6	10	16	25
2.Присоединение пневмолиний, дюйм	G1/4	G3/8	G1/2	G1
3.Номинальное давление, МПа	1,0			
4.Минимальное давление, МПа	0,1			
5.Расход воздуха при давлении на выходе 0,4 МПа, м^3/мин:				
- номинальный, не менее	0,20	0,55	1,00	4,00
- минимальная, не более	0,16			
6.Абсолютная тонкость фильтрации, мкм	5; 25			
7.Степень влагоотделения, %, не менее	90			
8.Диапазон настройки давления на выходе, МПа	0,05-0,85			
9.Номин. вместимость резервуара у фильтра, см^3, не менее	30	100		200
10.Снижение давления на выходе при изменении расхода от 0 до номинального при давлении на входе 1 МПа и настройке давления на выходе 0,4 МПа, МПа, не более	0,03	0,04	0,05	0,08
11.Изменение давления на выходе при снижении давления на входе с 1 МПа до 0,5 МПа при давлении настройки 0,4 МПа и расходе воздуха, равном 5% от номинального, МПа, не более	0,035			
12.Превышение давления на выходе над давлением настройки, при котором открывается клапан сброса воздуха в атмосферу при давлении на входе 1 МПа и давлении настройки 0,4 МПа, МПа, не более	0,08			
13.Отвод конденсата*	Полуавтоматический с возможностью ручного			
14.Подача масла кап/мин:				
- при минимальном расходе воздуха, не менее	2			
- при максимальном расходе воздуха:				
- минимальная, не более	0,25	0,50		2,00
- максимальная, не менее	10	20		50
15.Полезная вместимость резервуара для масла,см^3, не менее	60	200		400
16.Диапазон настройки реле давления, МПа	0,2...0,9			
17.Зона нечувствительности реле давления, МПа, не более	0,15			
18.Масса, кг, не более (для фильтрации 25 мкм)	1,33	2,39	2,34	4,47

*** Сброс конденсата осуществляется**:
1.путем нажатия снизу вверх на штуцер устройства для удаления конденсата.
2.при отсутствии давления на выходе блока.

МОСКОВСКИЙ ЗАВОД ПНЕВМОАППАРАТ ОСНОВАН В 1940

ГАБАРИТНЫЕ И ПРИСОЕДИНИТЕЛЬНЫЕ РАЗМЕРЫ

Блоки кондиционирования БКВ1-6; БКВ1-10; БКВ1-16; БКВ1-6-АО; БКВ1-10-АО; БКВ1-16-АО

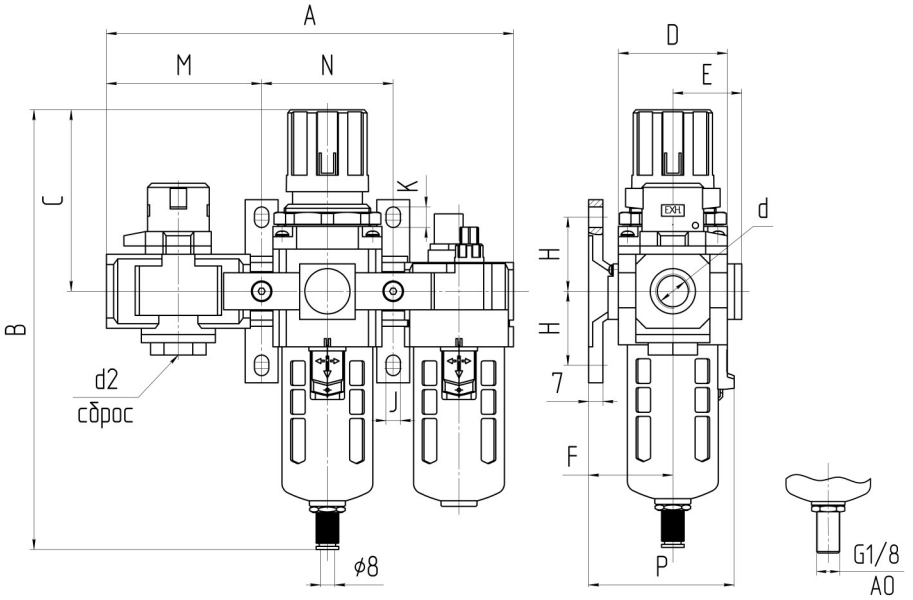

Обозначение	Размеры, мм													
	d	d2	A	B	C	D	E	F	H	J	K	M	P	N
БКВ1-6	G1/4	G1/4	181	218,0	89	53	32	41	35	7	11	58,5	70,5	64
БКВ1-6-АО														
БКВ1-10	G3/8	G3/8	238	269,5	109	70	40	50	40	9	13	77,0	88,0	84
БКВ1-10-АО														
БКВ1-16	G1/2													
БКВ1-16-АО														

Блоки кондиционирования БКВ1-25; БКВ1-25-АО

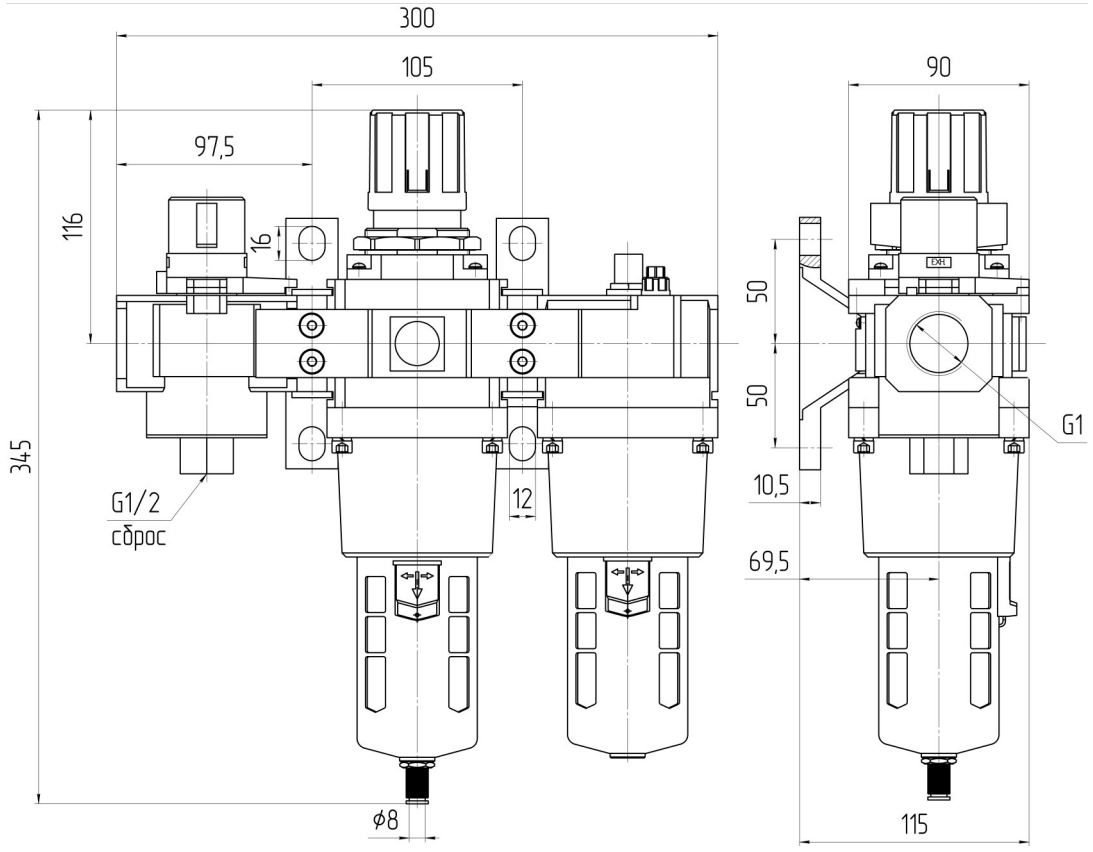

МОСКОВСКИЙ ЗАВОД ПНЕВМОАППАРАТ ОСНОВАН В 1940

ГАБАРИТНЫЕ И ПРИСОЕДИНИТЕЛЬНЫЕ РАЗМЕРЫ

Блоки кондиционирования БКВ2-6; БКВ2-10; БКВ2-16; БКВ2-6-АО; БКВ2-10-АО; БКВ2-16-АО

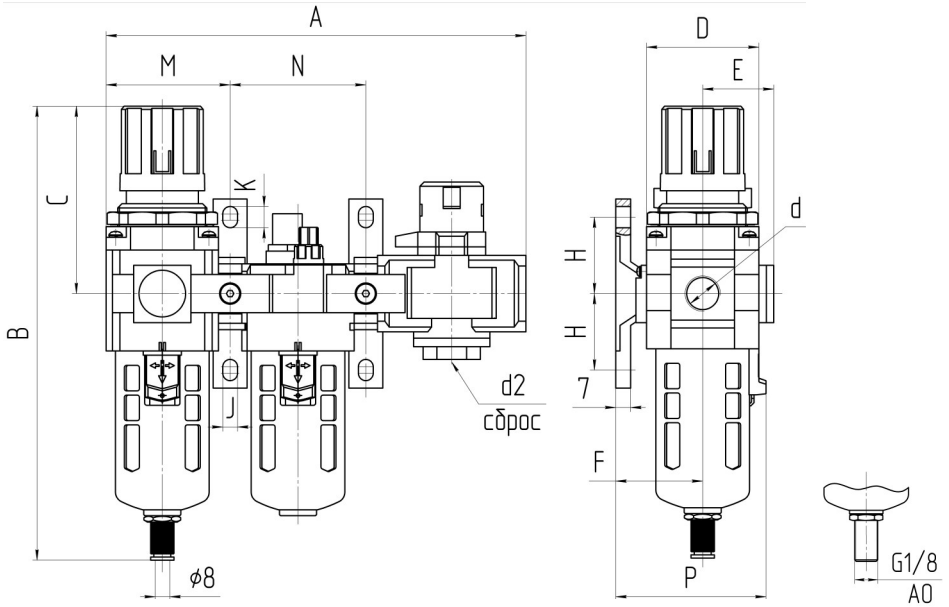

Обозначение	Размеры, мм													
	d	d2	A	B	C	D	E	F	H	J	K	M	P	N
БКВ2-6	G1/4	G1/4	181	218,0	89	53	32	41	35	7	11	58,5	70,5	64
БКВ2-6-АО														
БКВ2-10	G3/8	G3/8	238	269,5	109	70	40	50	40	9	13	77,0	88,0	84
БКВ2-10-АО														
БКВ2-16	G1/2													
БКВ2-16-АО														
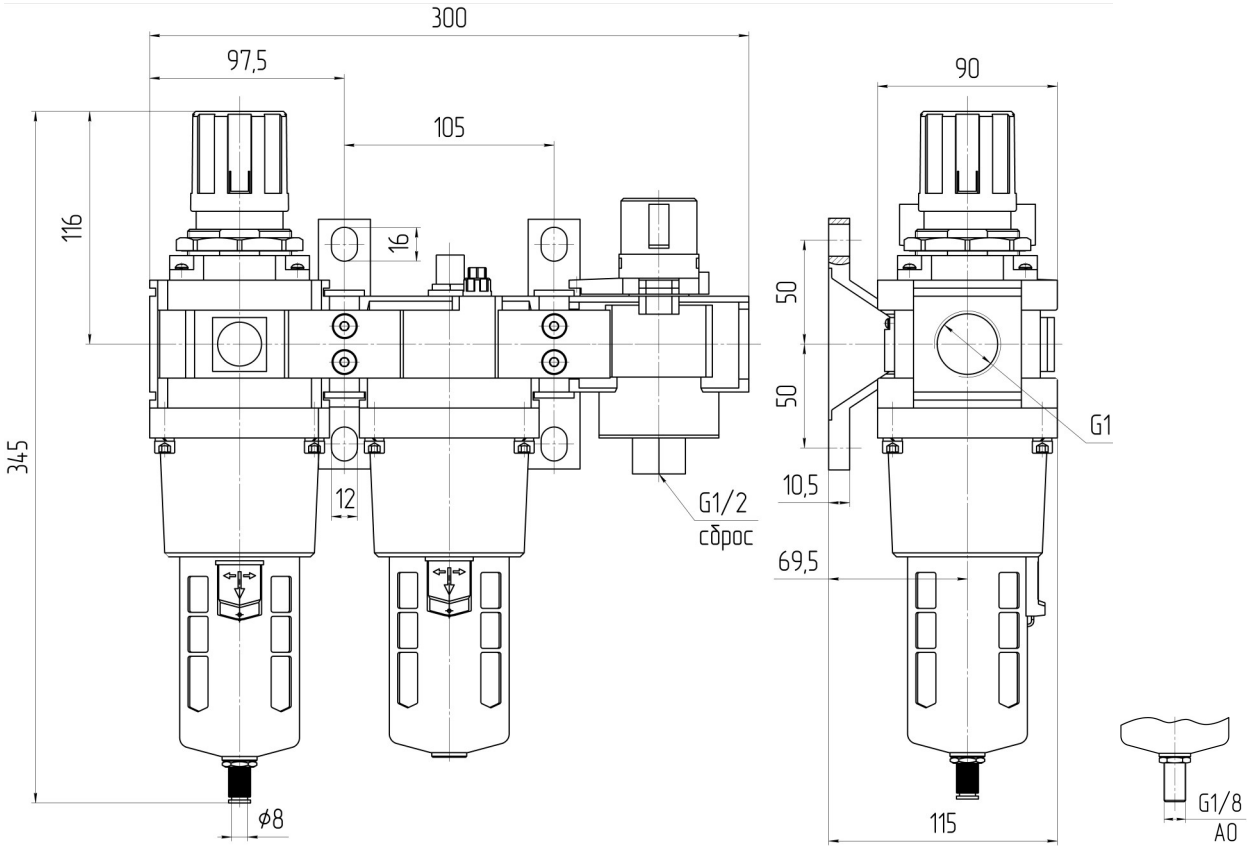
Блоки кондиционирования БКВ2-25; БКВ2-25-АО